DRY 300/400 DUCT 2021

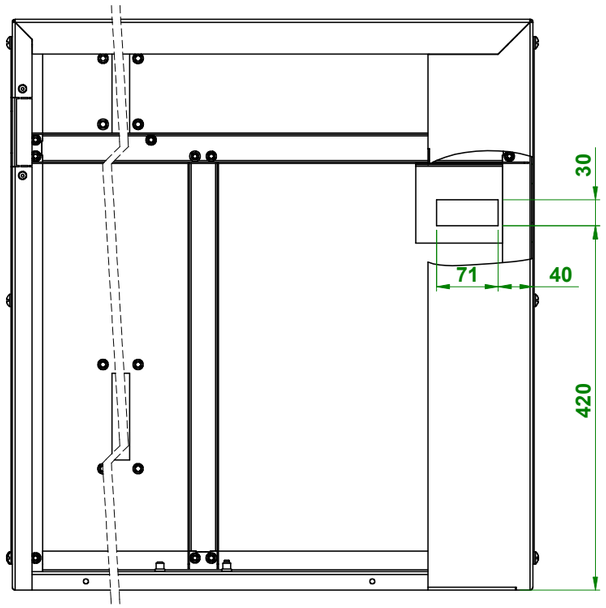

boční pohled s teplovodní vložkou

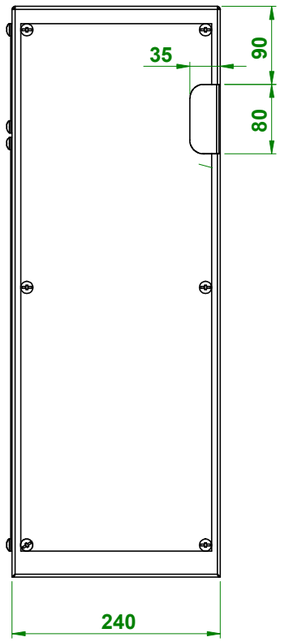

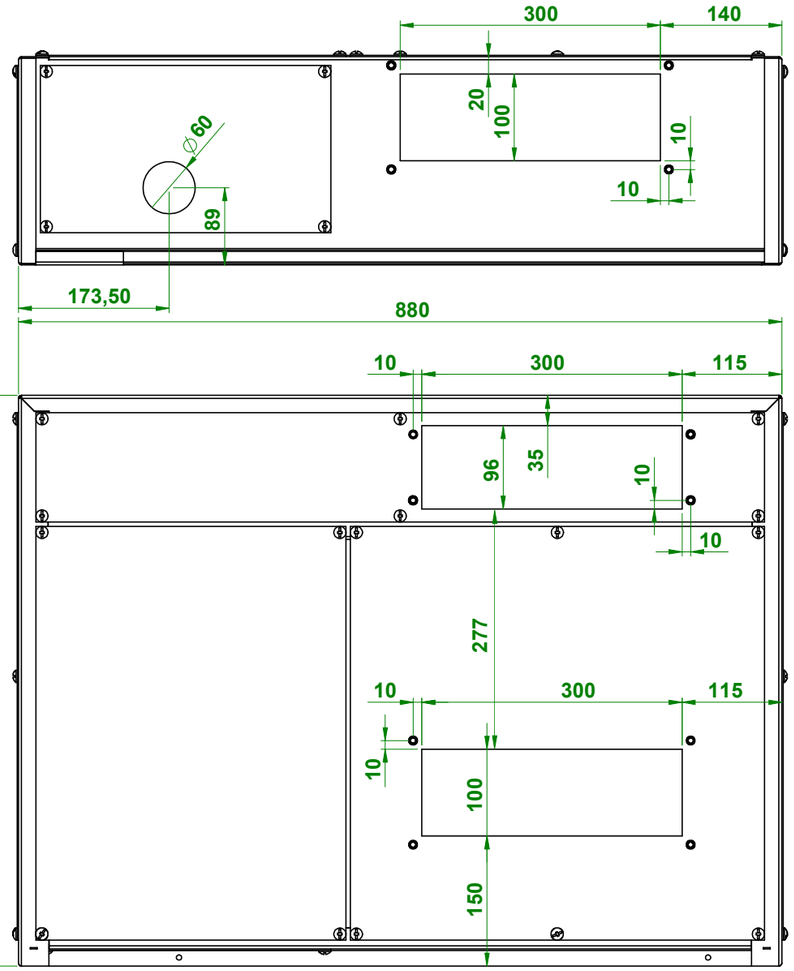

spodní pohled

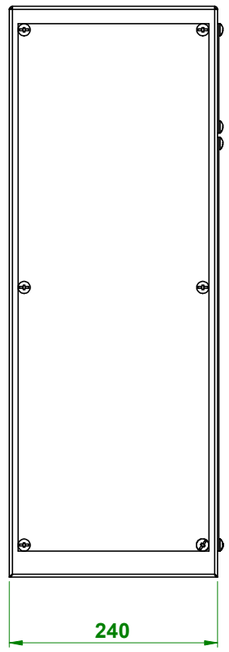

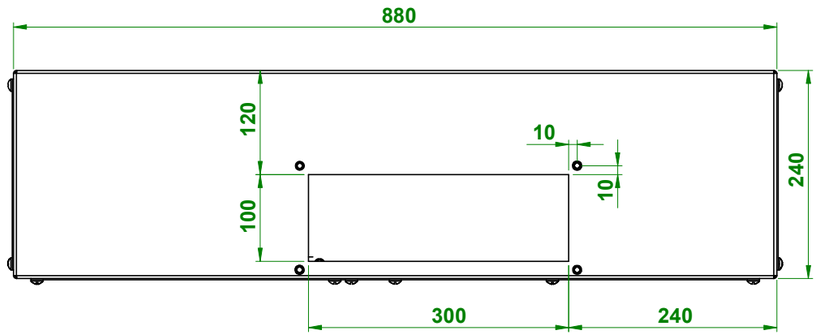

horní pohled

uchycení VZT potrubí je lisovanou maticí M6 (šrouby jsou součástí dodávky)
uchycení VZT potrubí je možné z horní a spodní strany nebo z přední strany
vývody se dají kombinovat například sání z přední strany a výfuk vzhůru